Teljaraastífla
Leið að teljaraopi
Grunnmynd 1:20

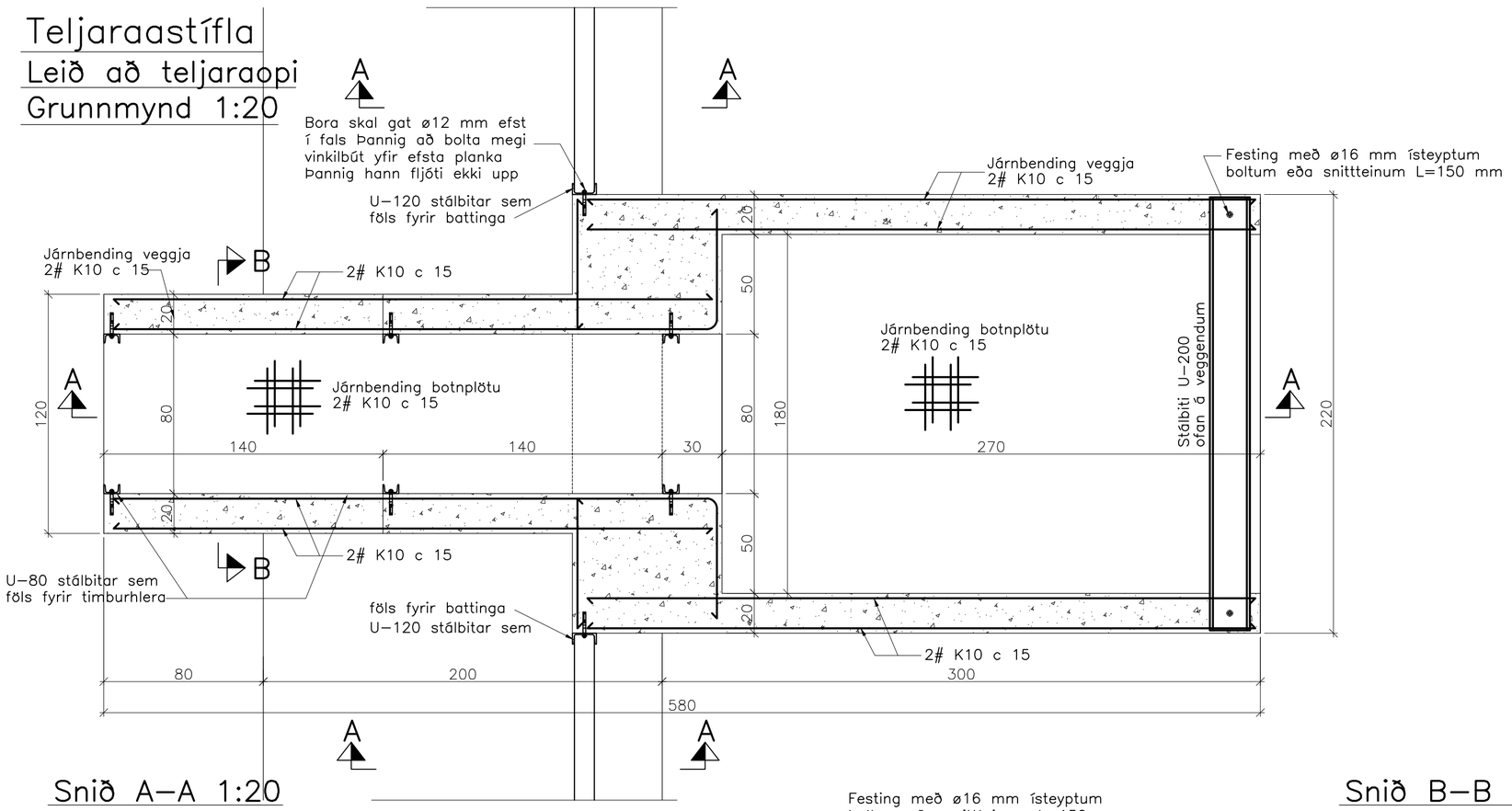

Snið A–A 1:20

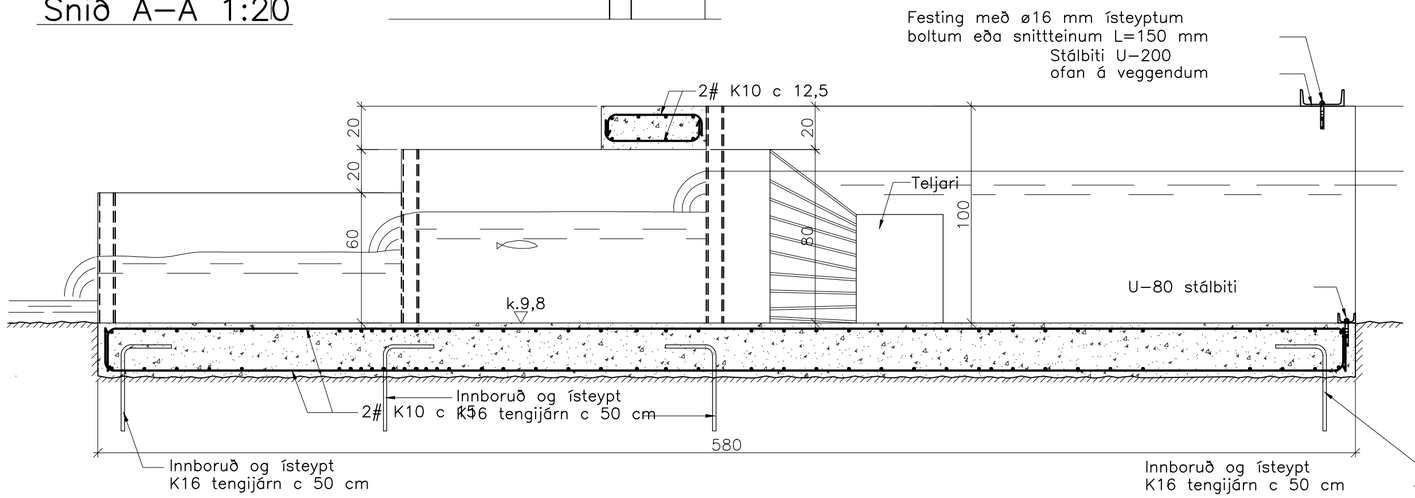

Snið B–B 1:20

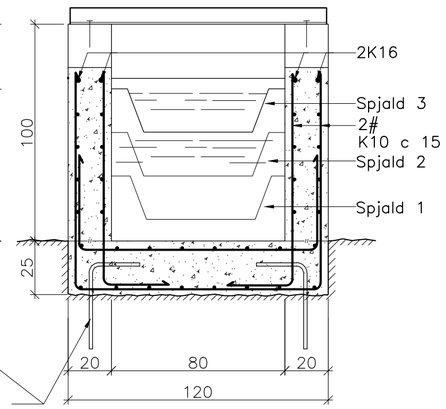

Ófullgerð teikning.

Skýringar, sjá bl. 1891–1–2

Breytingar:

TÓV

TEIKNISTOFAN ÓDINSTORGI, VERKFRÆÐISTOFA ehf.
Óðinsgötu 7
101 Reykjavík
Netfang: gusti@to.is
Sími: 510 2211

Verkefni: Vatnsá í Mýrdal

Heiti: Járnb. steypa: Teljarastífla, grunnmynd, leið að teljaraopi

Hönnun: VÍFILL ODDSSON kt. 101237–3629 VERKFRÆÐINGUR FVFÍ – FRV
KRISTJÁN GUDMUNDS. kt. 070254–5819 VERKFRÆÐINGUR FVFÍ
GÚSTAF VÍFILSSON kt. 231163–5069 VERKFRÆÐINGUR FVFÍ

Áritun aðalhönnuðar:

M. 1:20
R. V.O.
T. R.G.G.
Dags. Apríl 2021 Nr. 1891–1–5